hansgrohe

- **DE** Montageanleitung
- **FR** Instructions de montage
- **EN** Assembly instructions
- **IT** Istruzioni per Installazione
- **ES** Instrucciones de montaje
- **NL** Handleiding
- **DK** Monteringsvejledning
- **PT** Manual de Instalación
- **PL** Instrukcja montażu
- **CS** Montážní návod
- **SK** Montážny návod
- **ZH** 组装说明
- **RU** Инструкция по монтажу
- **FI** Asennusohje
- **SV** Monteringsanvisning
- **LT** Montavimo instrukcijos
- **HR** Uputstva za instalaciju
- **RO** Instrucțiuni de montare
- **EL** Οδηγία συναρμολόγησης
- **SL** Navodila za montažo
- **ET** Paigaldusjuhend
- **LV** Montāžas instrukcija
- **SR** Uputstvo za montažu
- **NO** Montasjeveiledning
- **BG** Инструкция за употреба
- **JP** 施工説明書
- **UA** Інструкція по збірці
- **AR** تعليمات التجميع
- **TR** Montaj kılavuzu
- **HU** Szerelési útmutató
- **HE** הוראות הרכבה

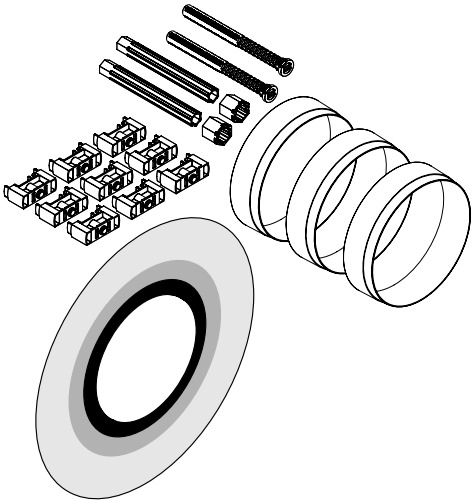

iBox universal 2
13632000

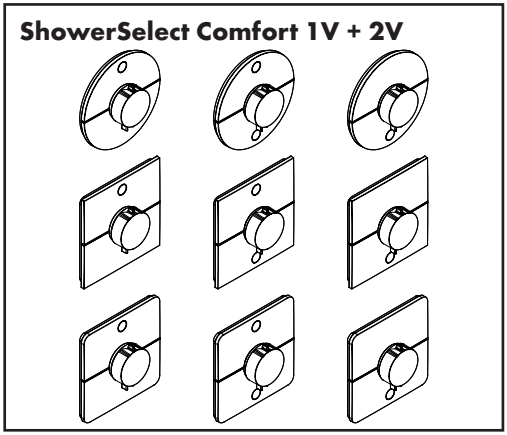
ShowerSelect Comfort 1V + 2V

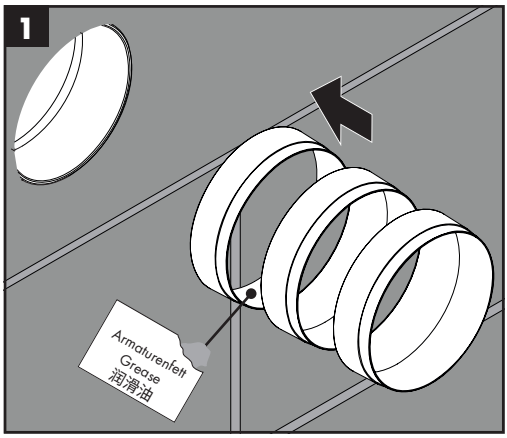
1
Armaturenfett
Grease
润滑油

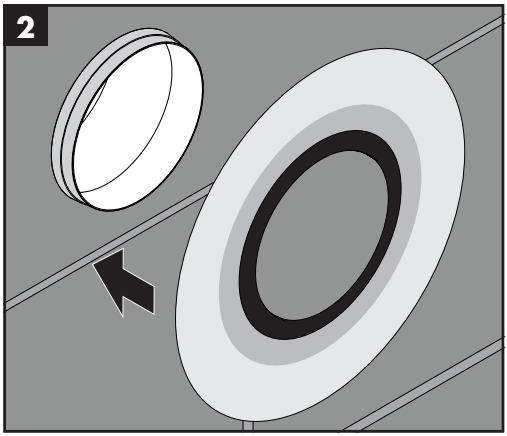
2

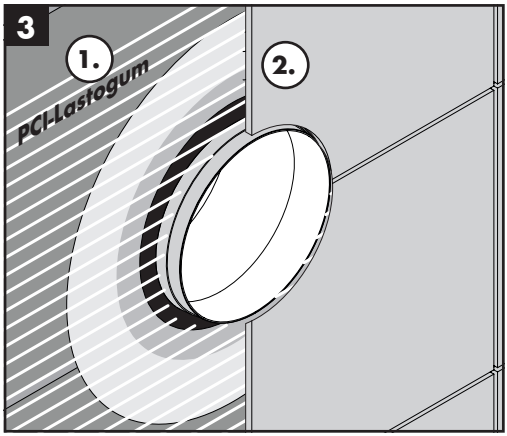
3
1.
2.
PCI-Lastogum

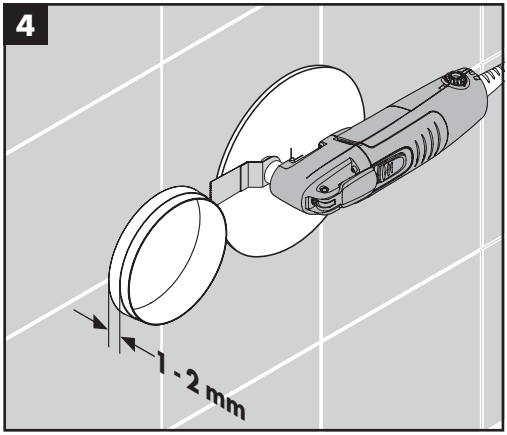
4
1 - 2 mm

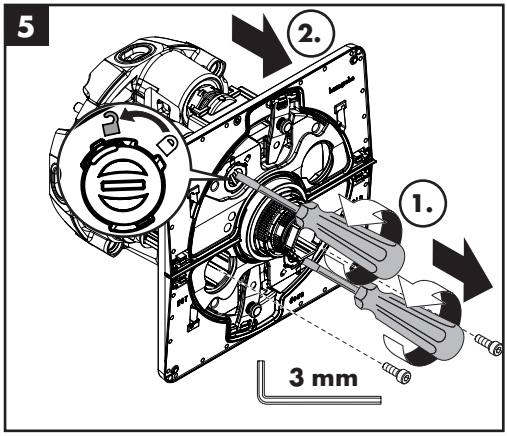
5
2.
1.
3 mm

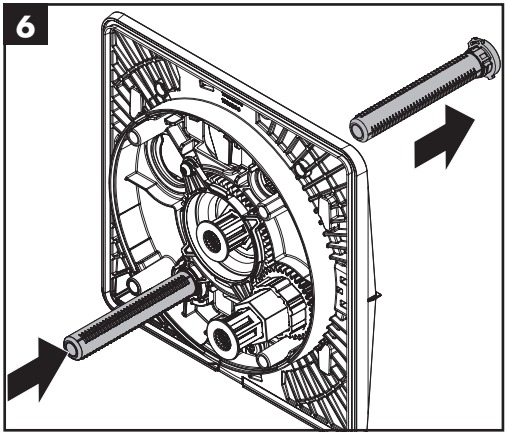
6

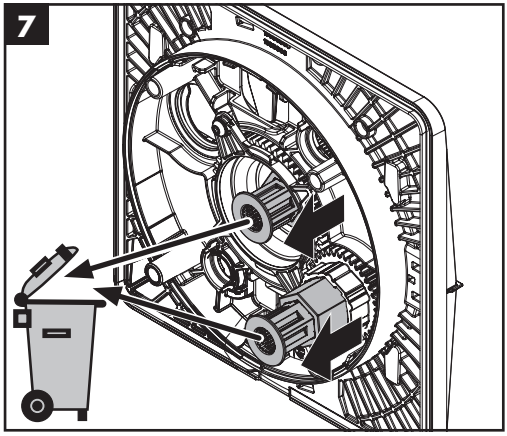
7

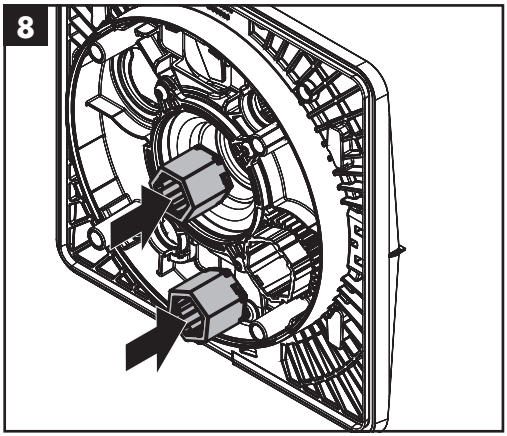
8

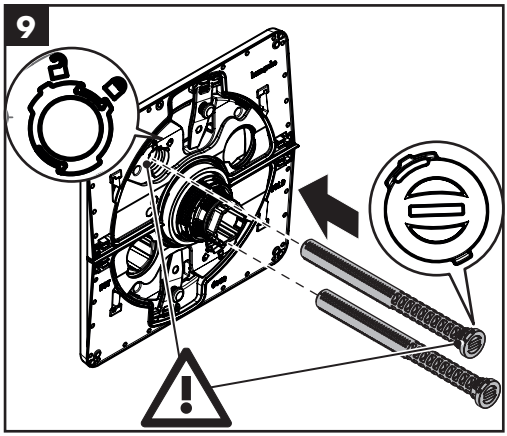
9

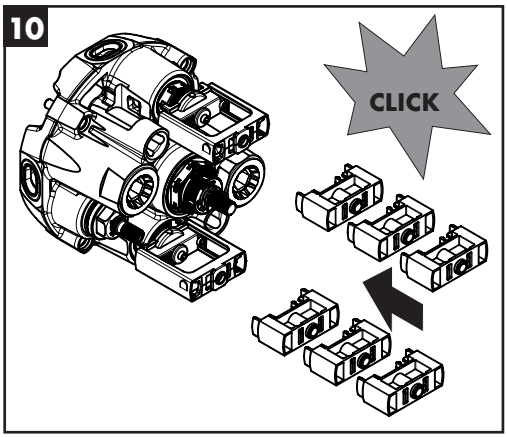
10
CLICK

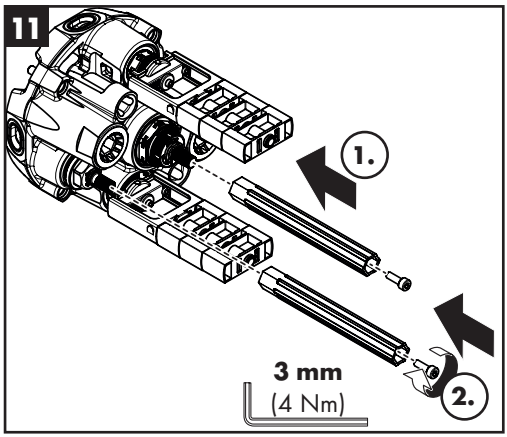
11
1.
2.
3 mm
(4 Nm)

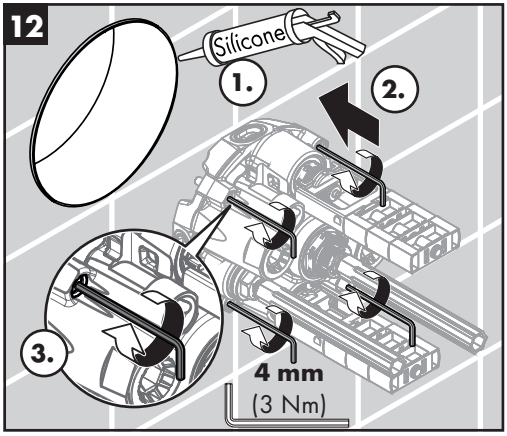
12
Silicone
1.
2.
3.
4 mm
(3 Nm)

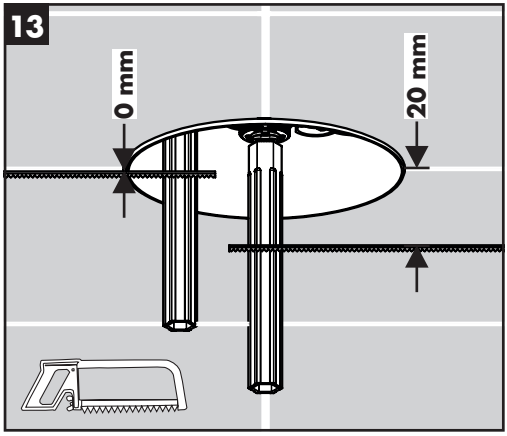
13
0 mm
20 mm

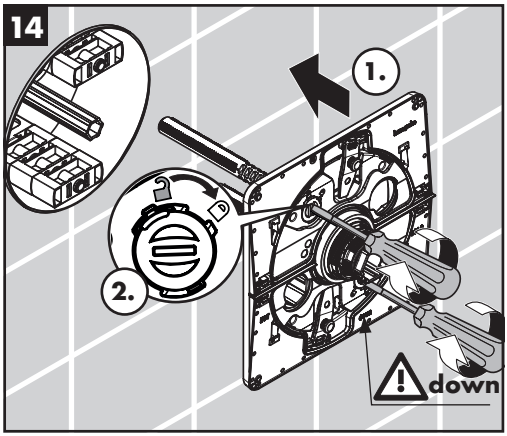
14
1.
2.
down

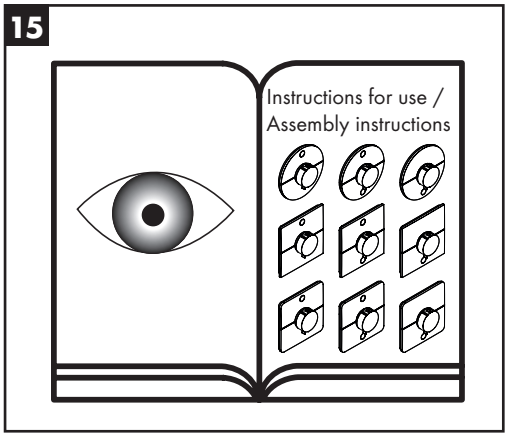
15
Instructions for use /
Assembly instructions

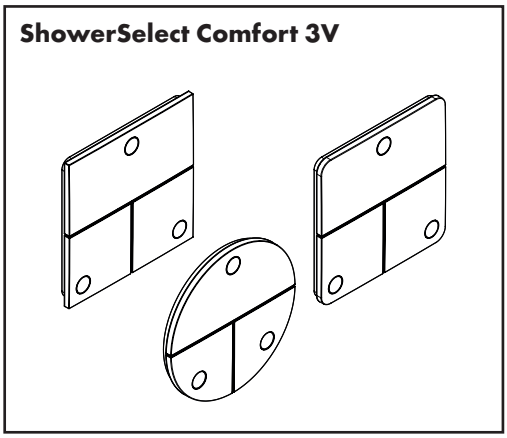
ShowerSelect Comfort 3V

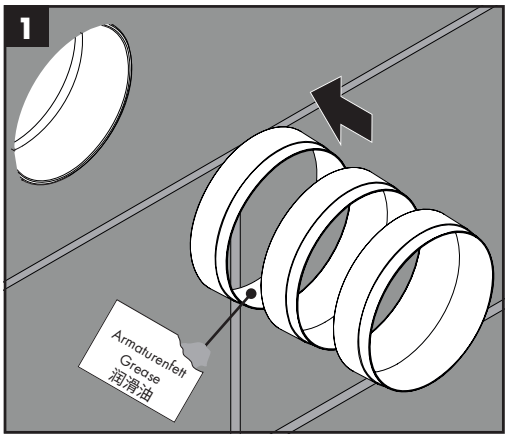
1
Armaturenfett
Grease
润滑油

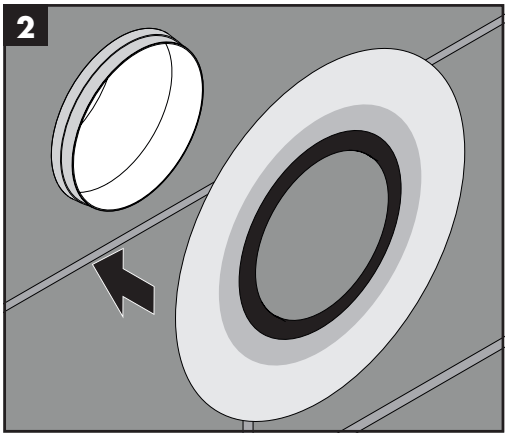
2

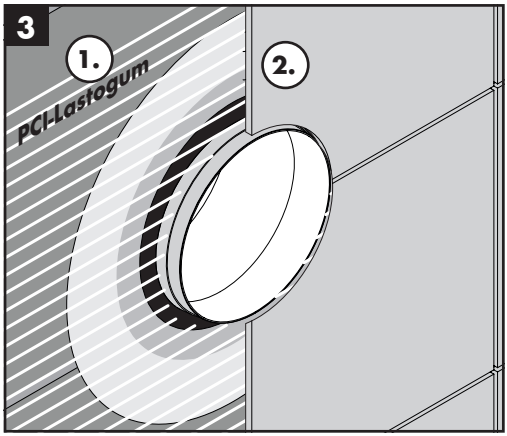
3
1.
2.
PCI-Lastogum

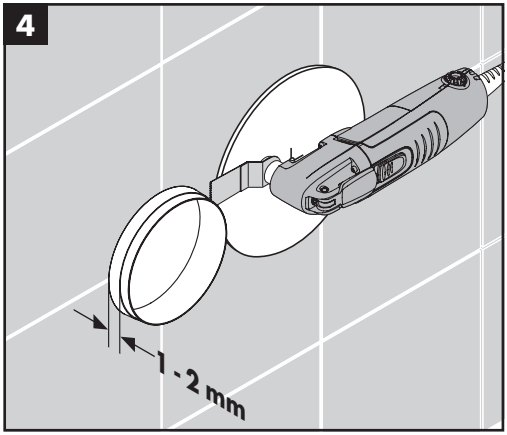
4
1 - 2 mm

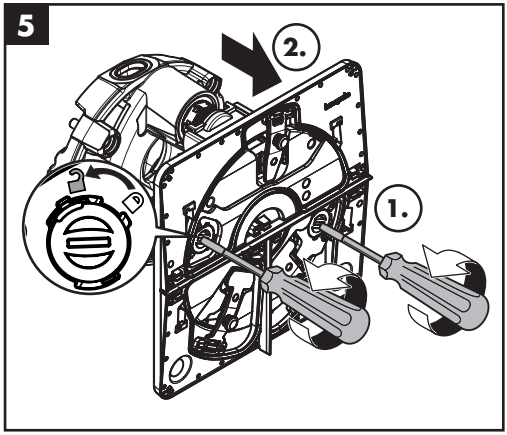
5
2.
1.

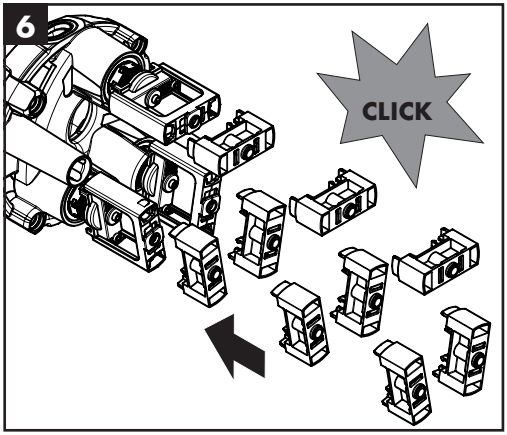
6
CLICK

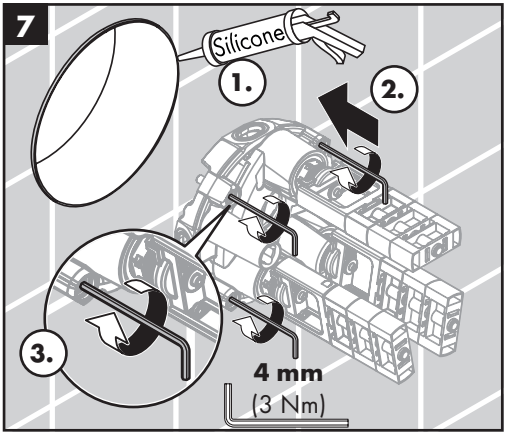
7
Silicone
1.
2.
3.
4 mm
(3 Nm)

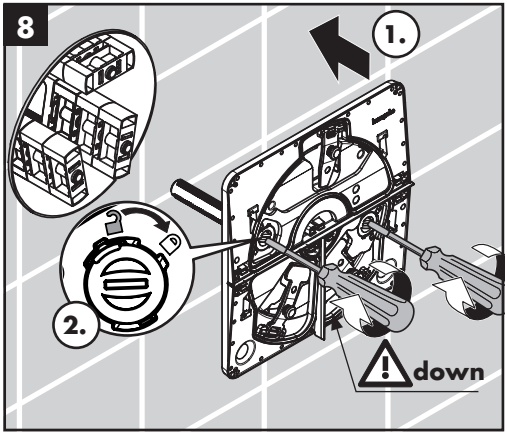
8
1.
2.
down

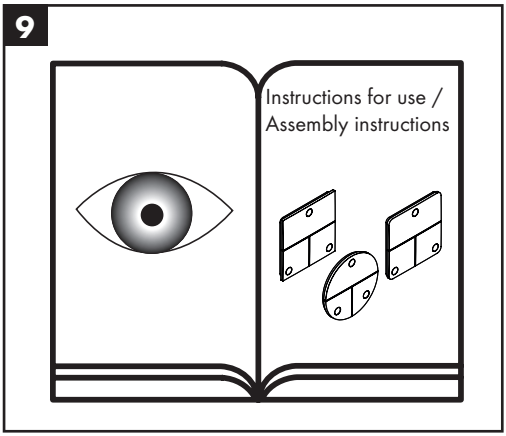
9
Instructions for use /
Assembly instructions

ShowerSelect Comfort

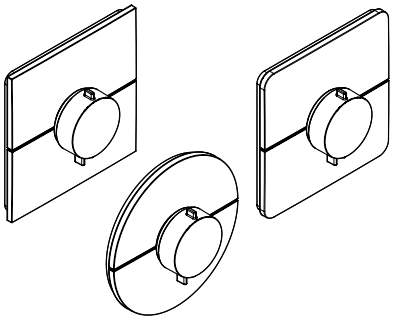

1

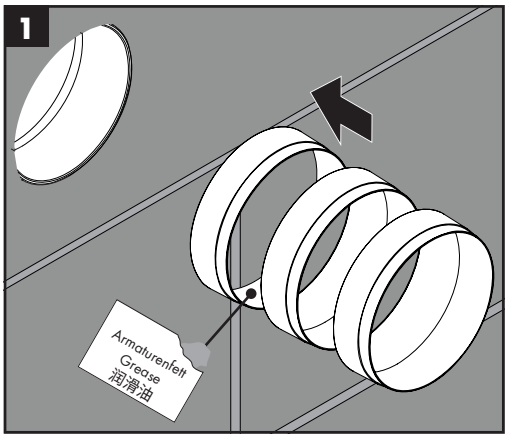

2

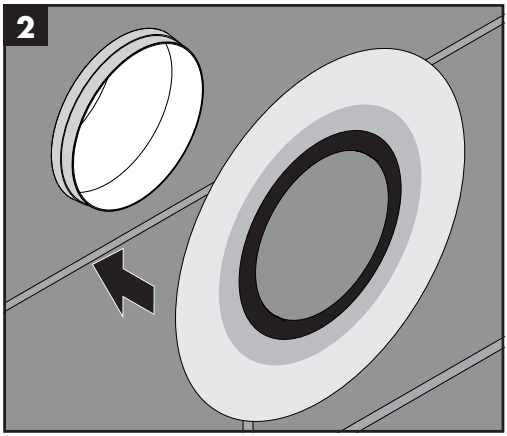

3

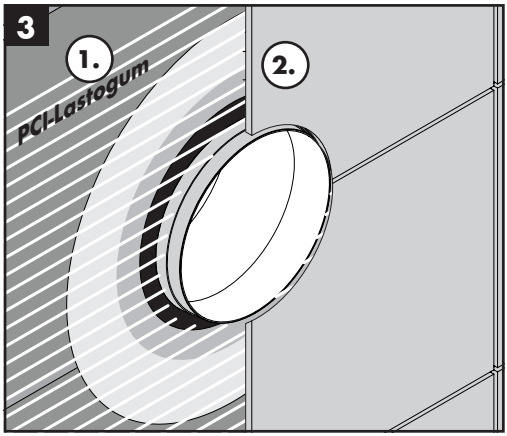

4

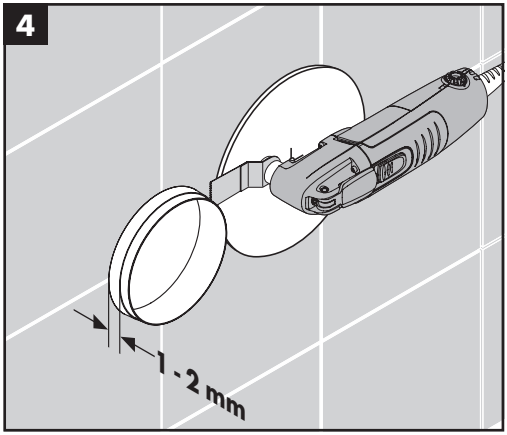

5

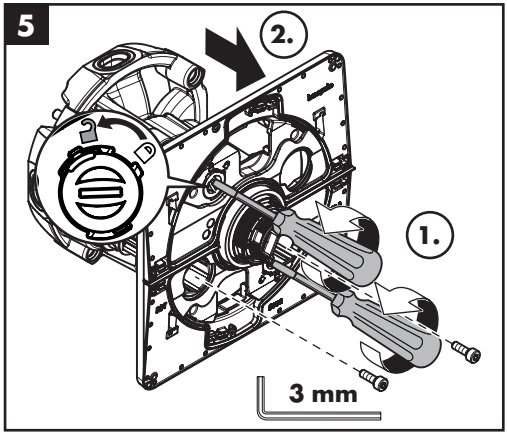

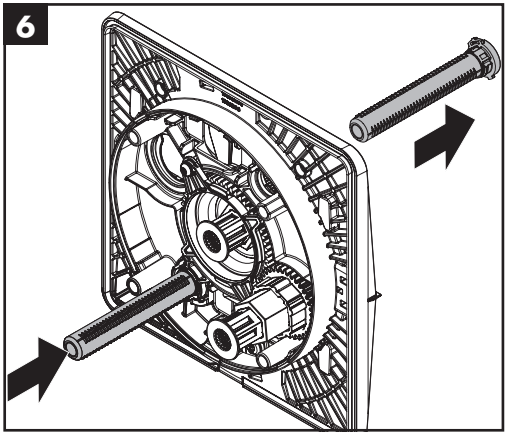
6

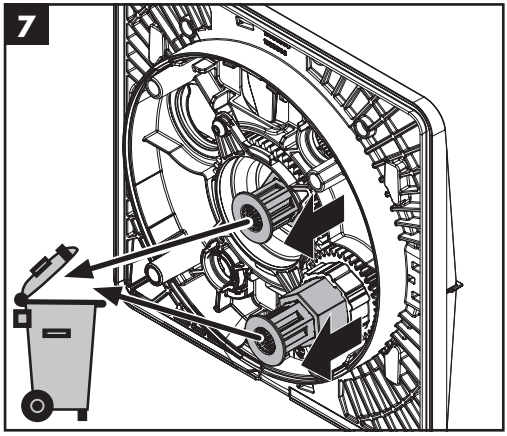
7

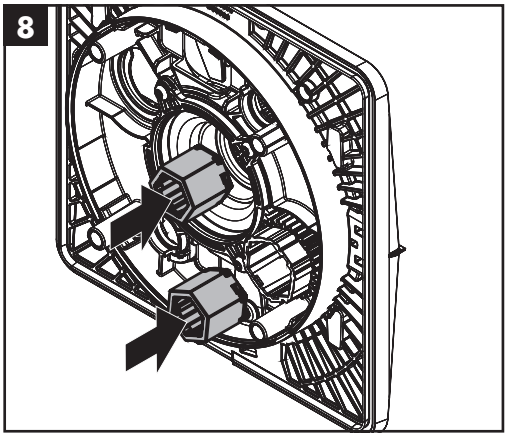
8

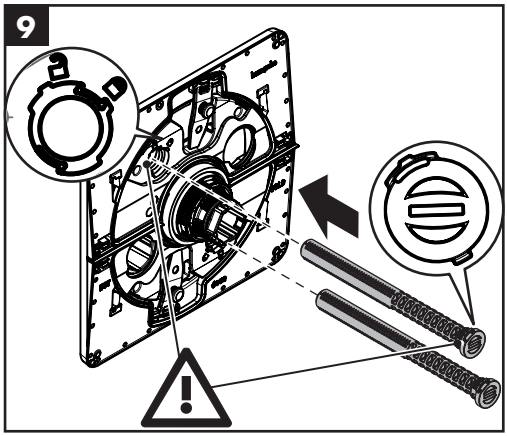
9

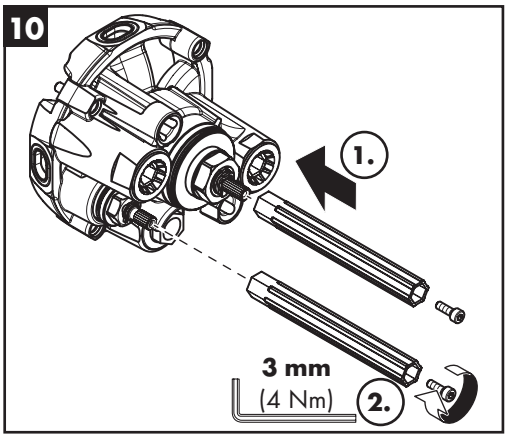
10
1.
3 mm
(4 Nm)
2.

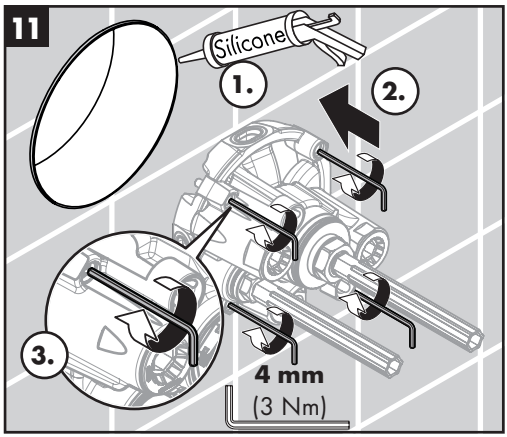
11
Silicone
1.
2.
3.
4 mm
(3 Nm)

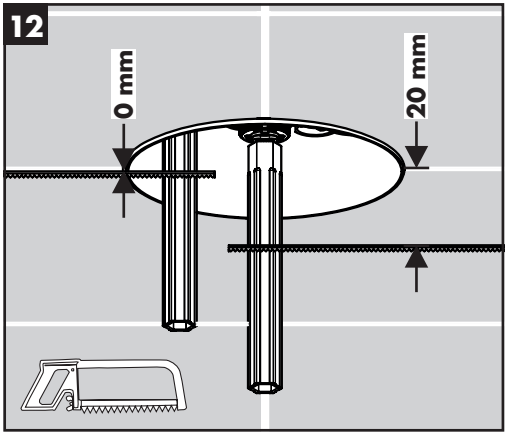
12
0 mm
20 mm

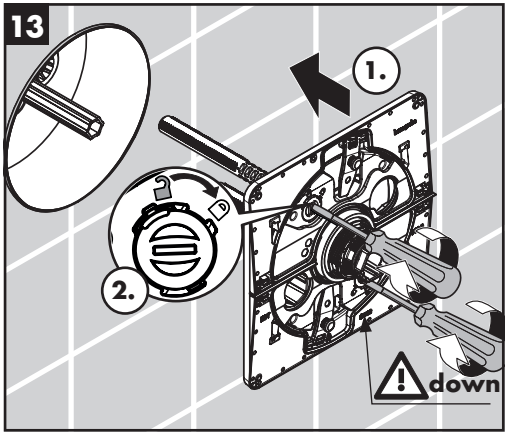
13
1.
2.
down

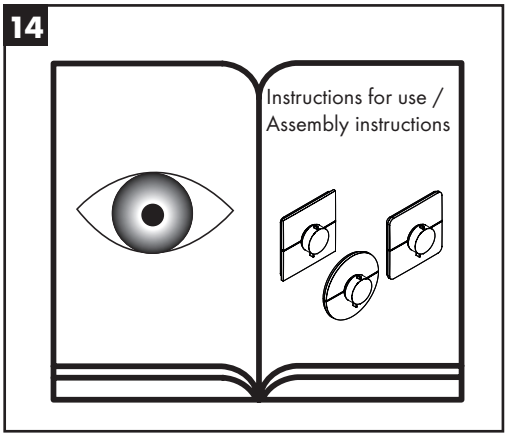
14
Instructions for use /
Assembly instructions

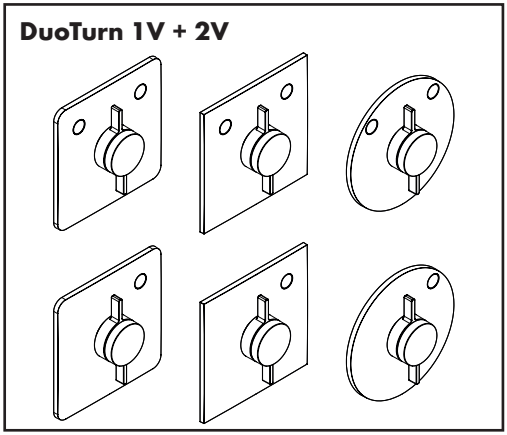
DuoTurn 1V + 2V

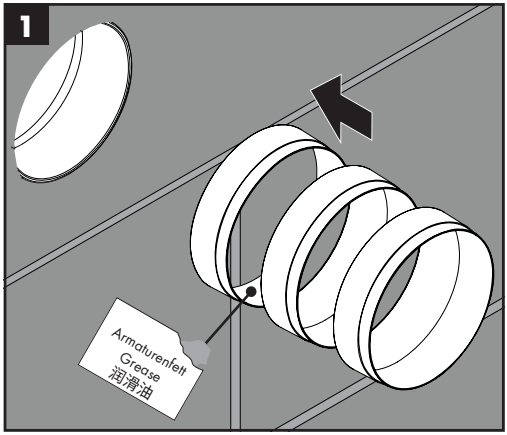
1
Armaturenfett
Grease
润滑油

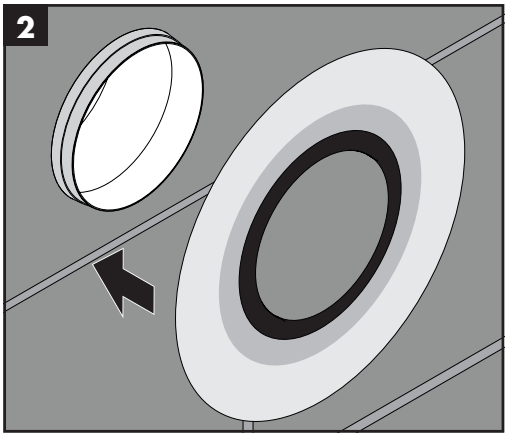
2

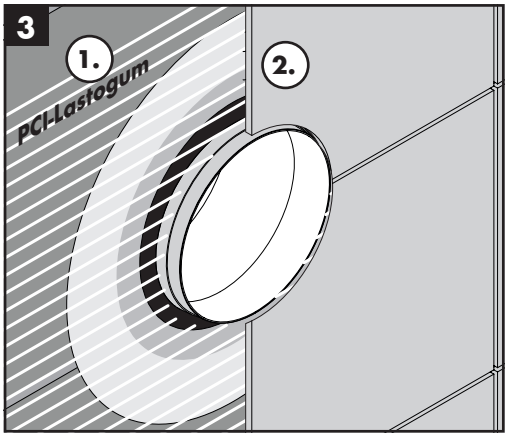
3
1.
2.
PCI-Lastogum

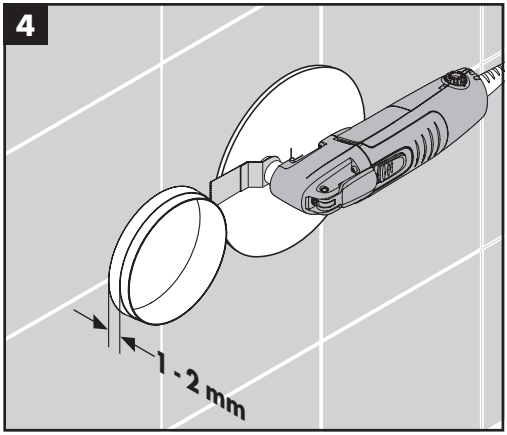
4
1 - 2 mm

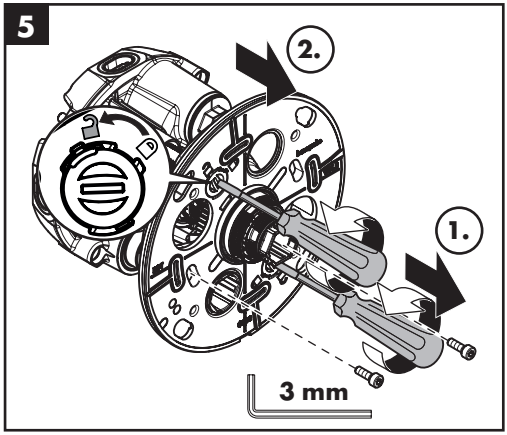
5
2.
1.
3 mm

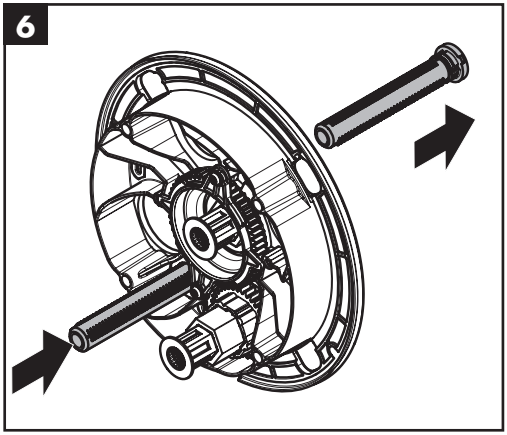
6

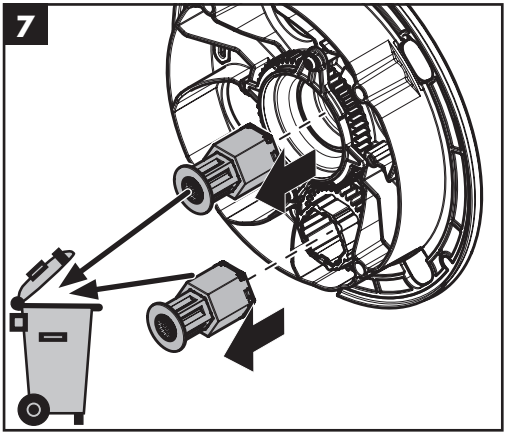
7

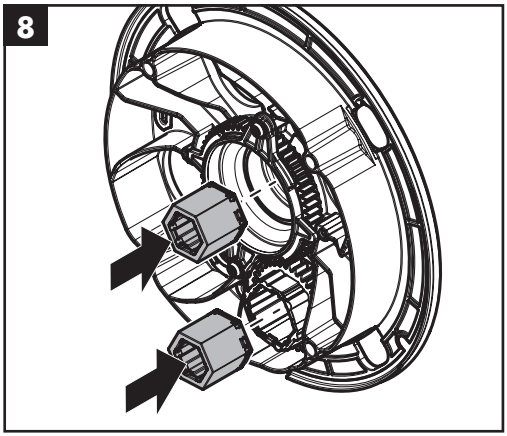
8

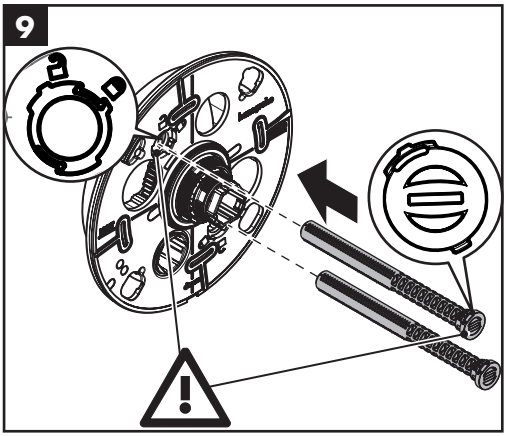
9

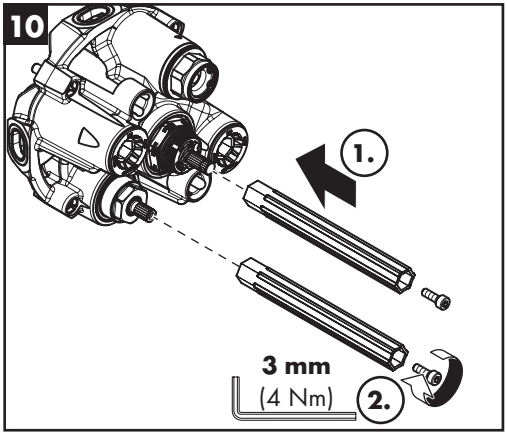
10
1.
3 mm
(4 Nm)
2.

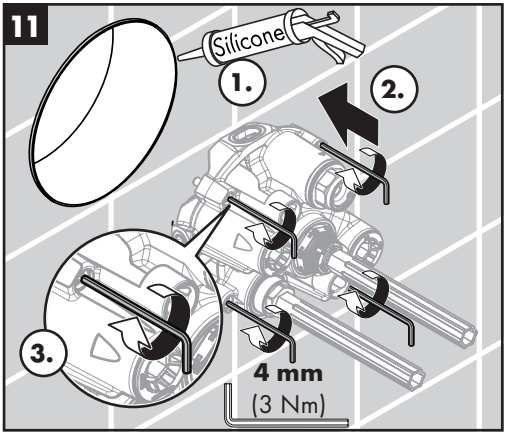
11
Silicone
1.
2.
3.
4 mm
(3 Nm)

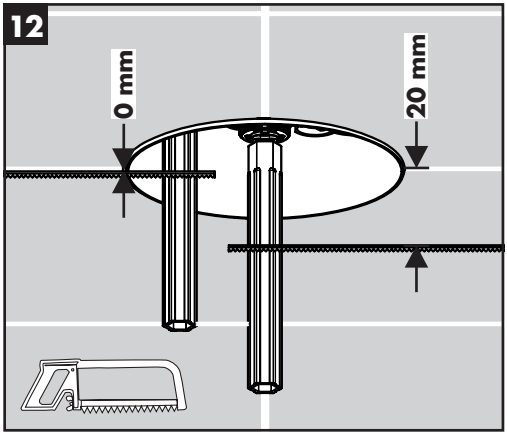

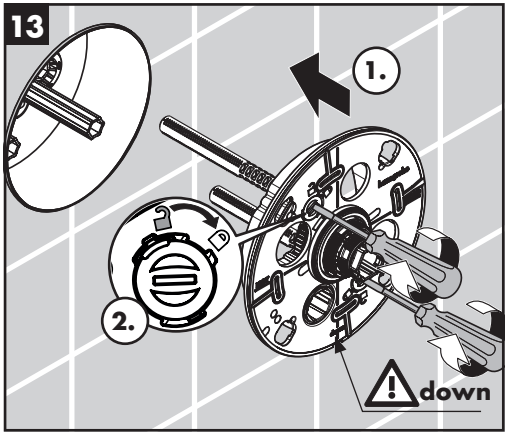

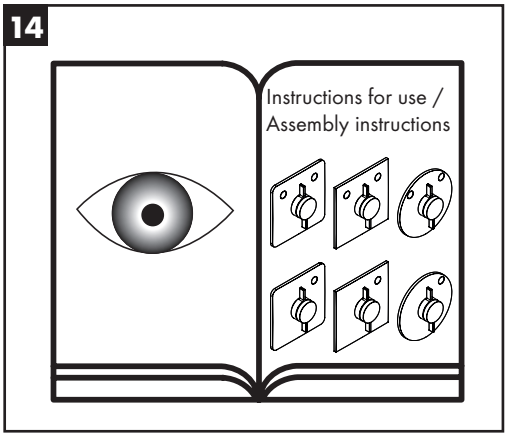

hansgrohe
Hansgrohe SE · Klaus-Grohe-Str. 5 - 9 · D-77761 Schiltach · T: +49 (0) 78 36/51-1282 · F: +49 (0) 7836/511440
E-Mail: info@hansgrohe.com · Internet: www.hansgrohe.com

04/2026
9.01032.01