Spring SG 098.XX

CZ Sprchový sloup Spring se sprchovým setem
DE Spring-duschsäule mit duschset
GB Spring shower column with shower set
FR Colonne de douche Spring avec set de douche
HU Spring állózuhany zuhanyelemekkel
UA Душова штанга Spring з душевим набором
RU Двойная душевая система Spring
SK Sprchový stĺp Spring so sprchovým setom
PL Kolumna prysznicowa Spring z zestawem prysznicowym
RO Coloană de duș Spring cu set pentru duș
ES Columna de ducha Spring con set de ducha
LT Dušo kolonėlė Springsu dušo komplektu

ravak®

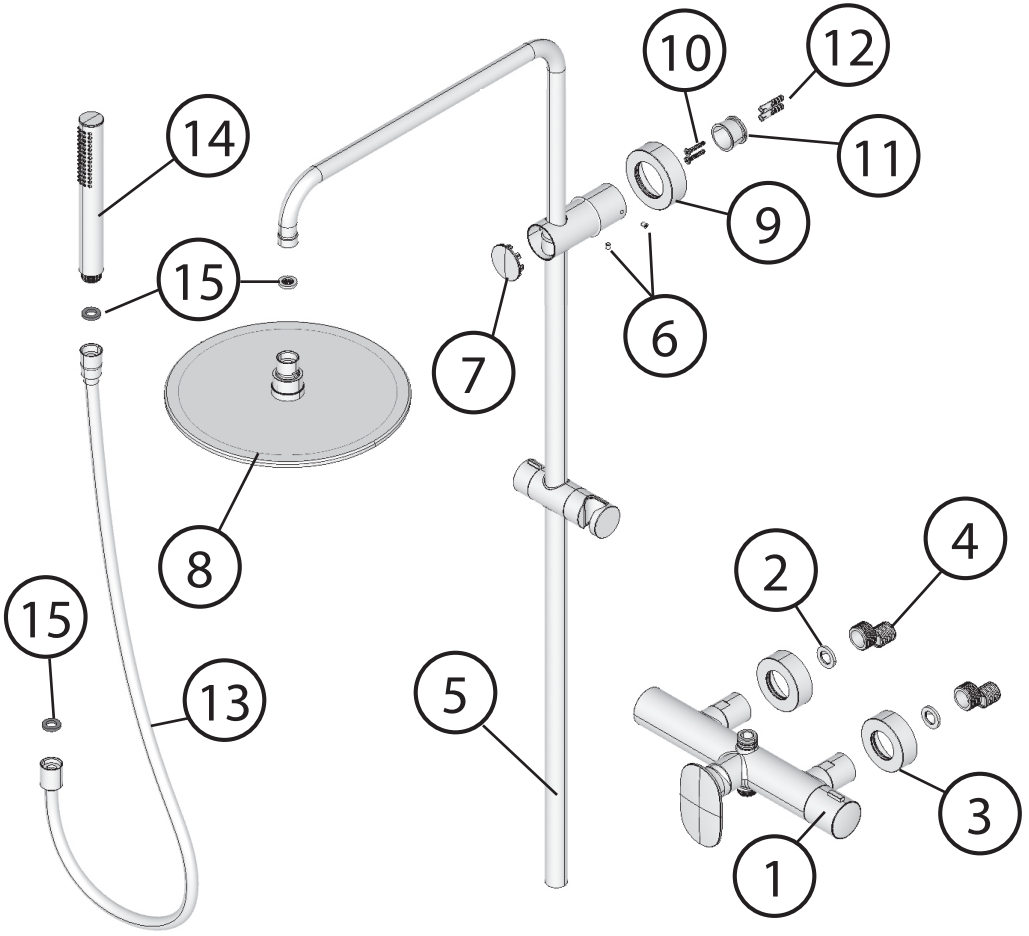

1	1x
2	2x
3	2x
4	2x
5	1x
6	2x
7	1x
8	1x
9	1x
10	2x
11	1x
12	2x
13	1x
14	1x
15	3x

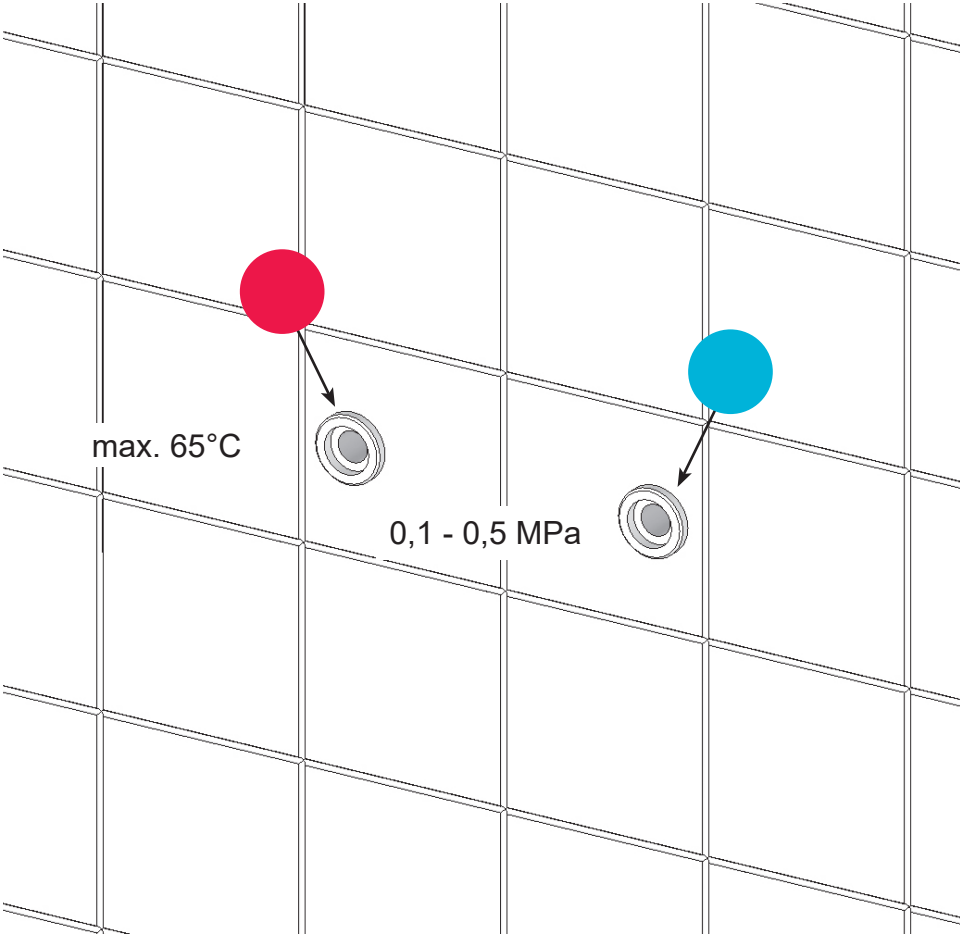
max. 65°C
0,1 - 0,5 MPa

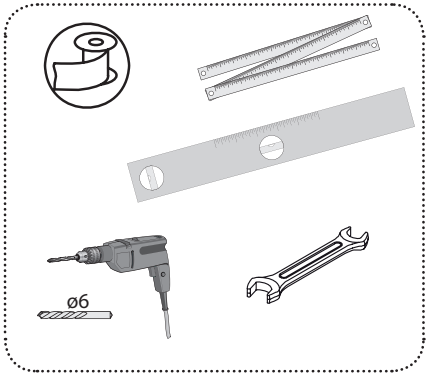
ø6

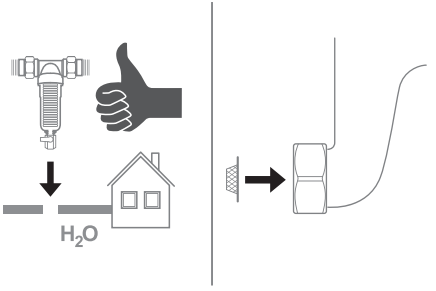
H_2O

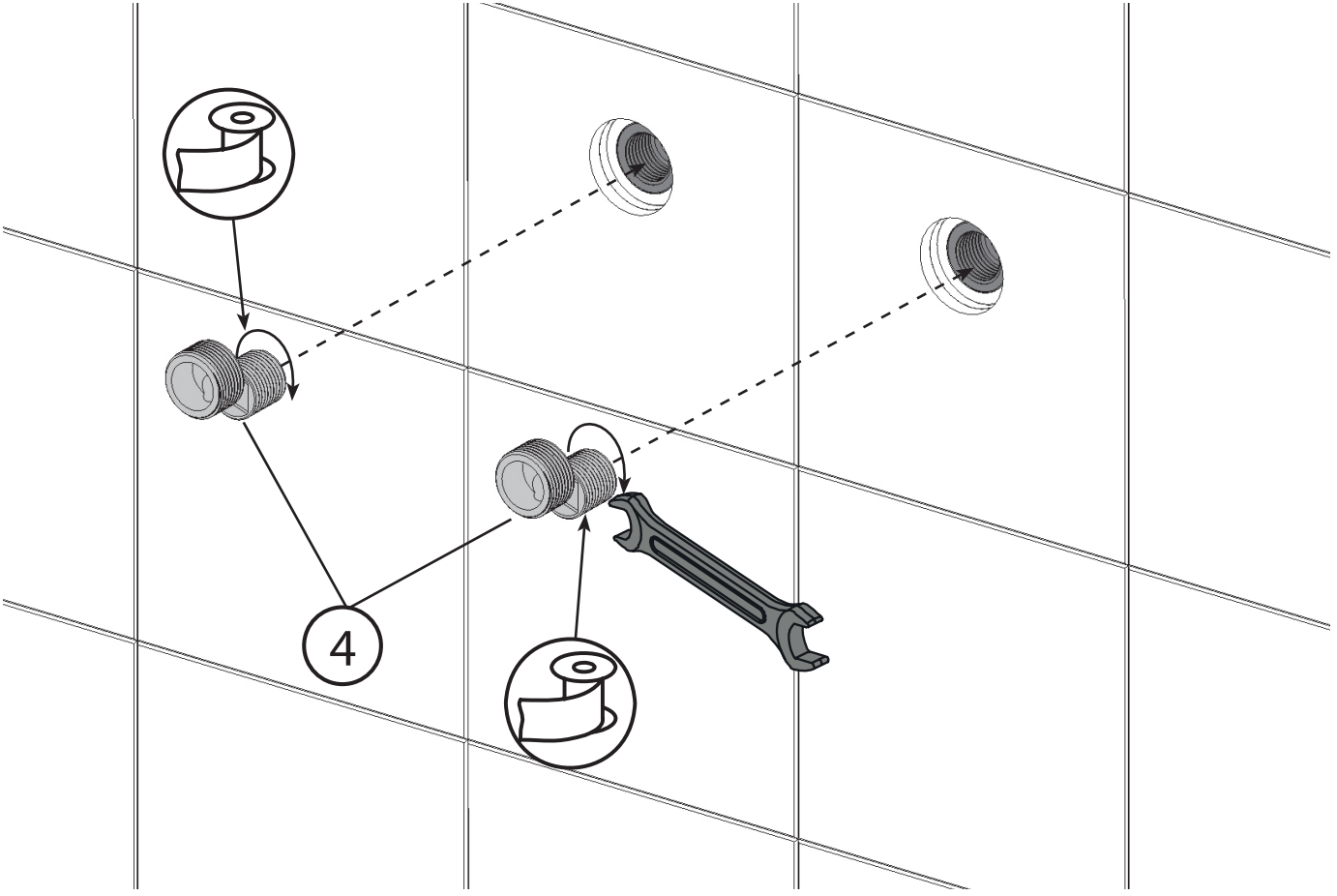

4

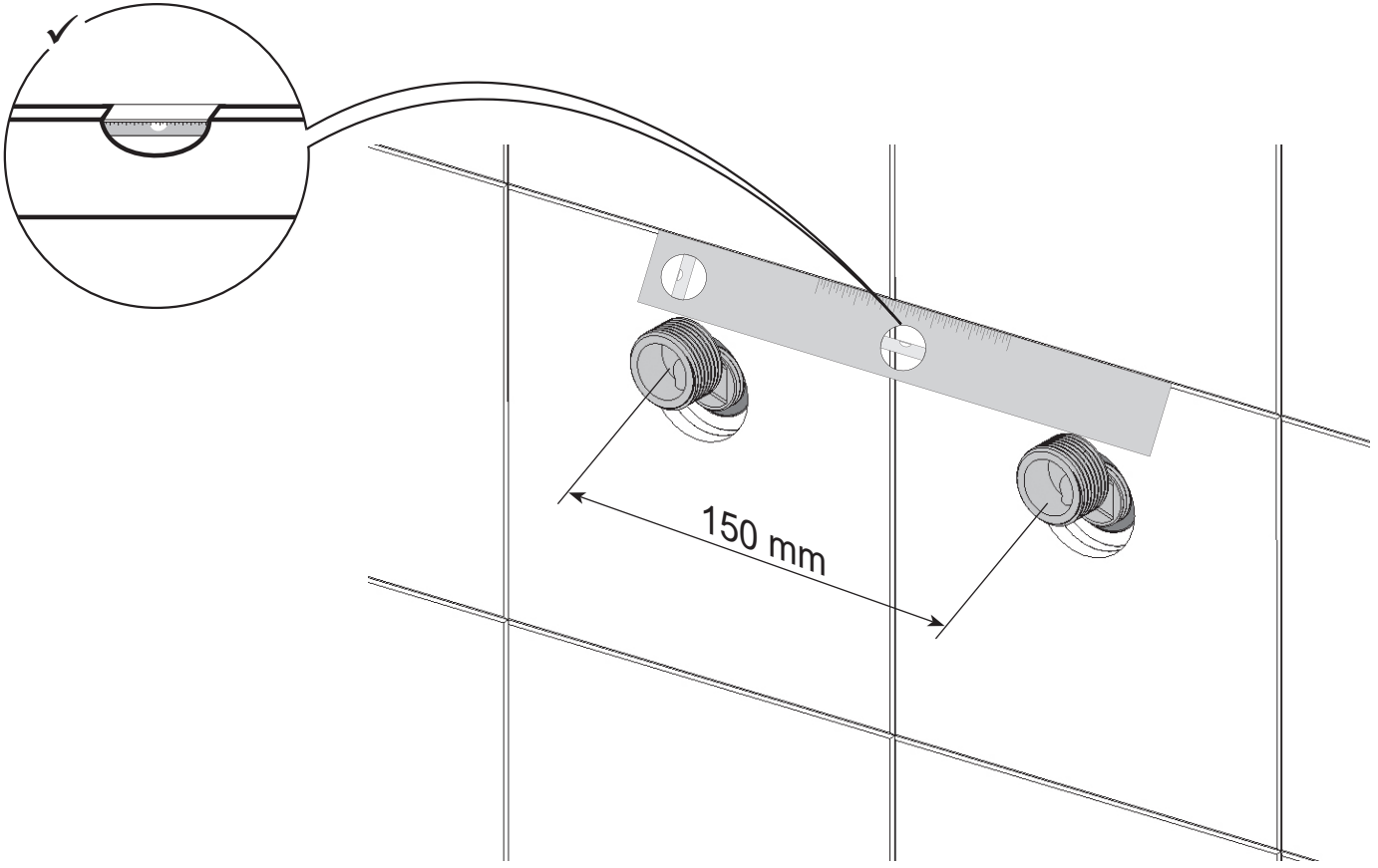
150 mm

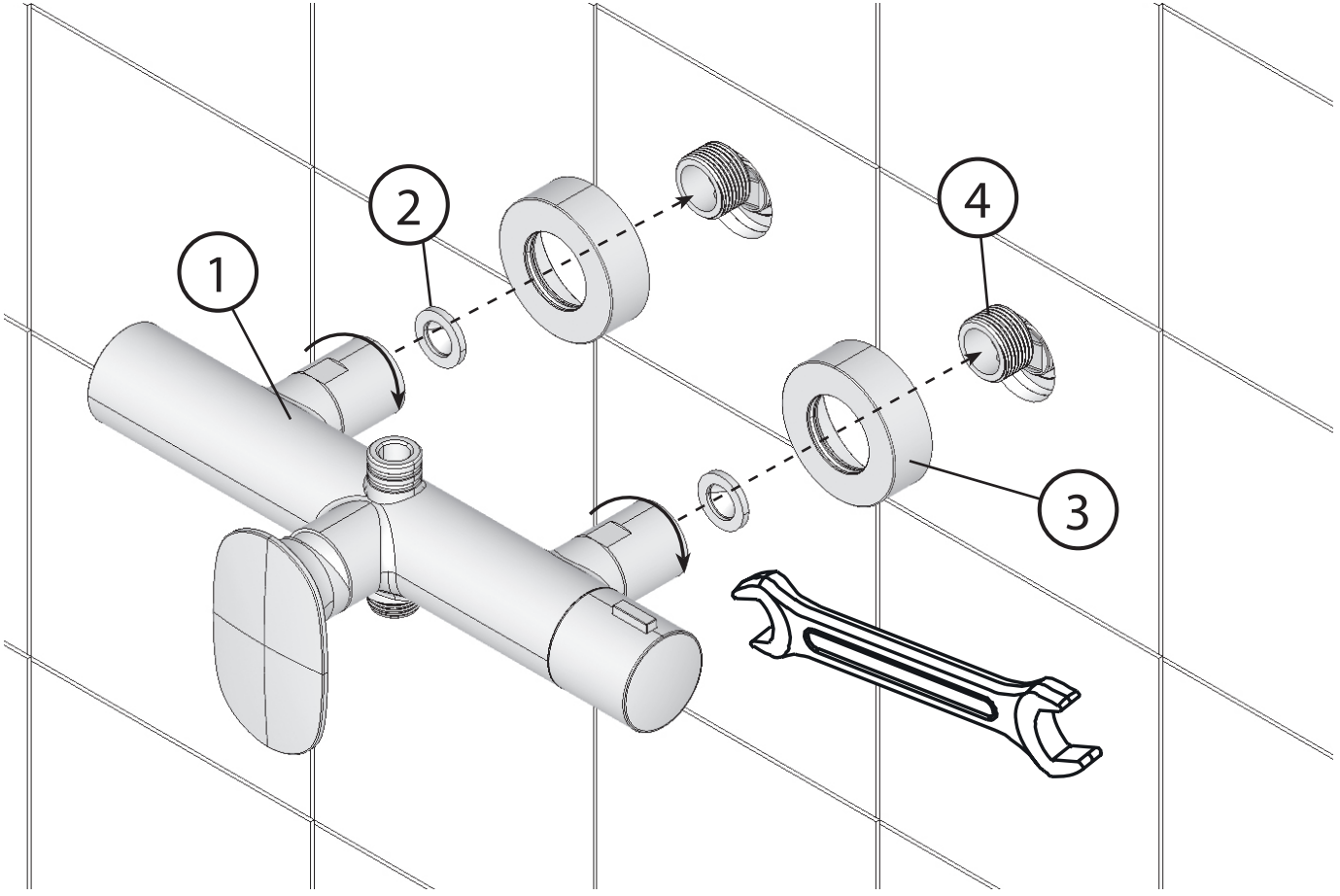
1
2
3
4

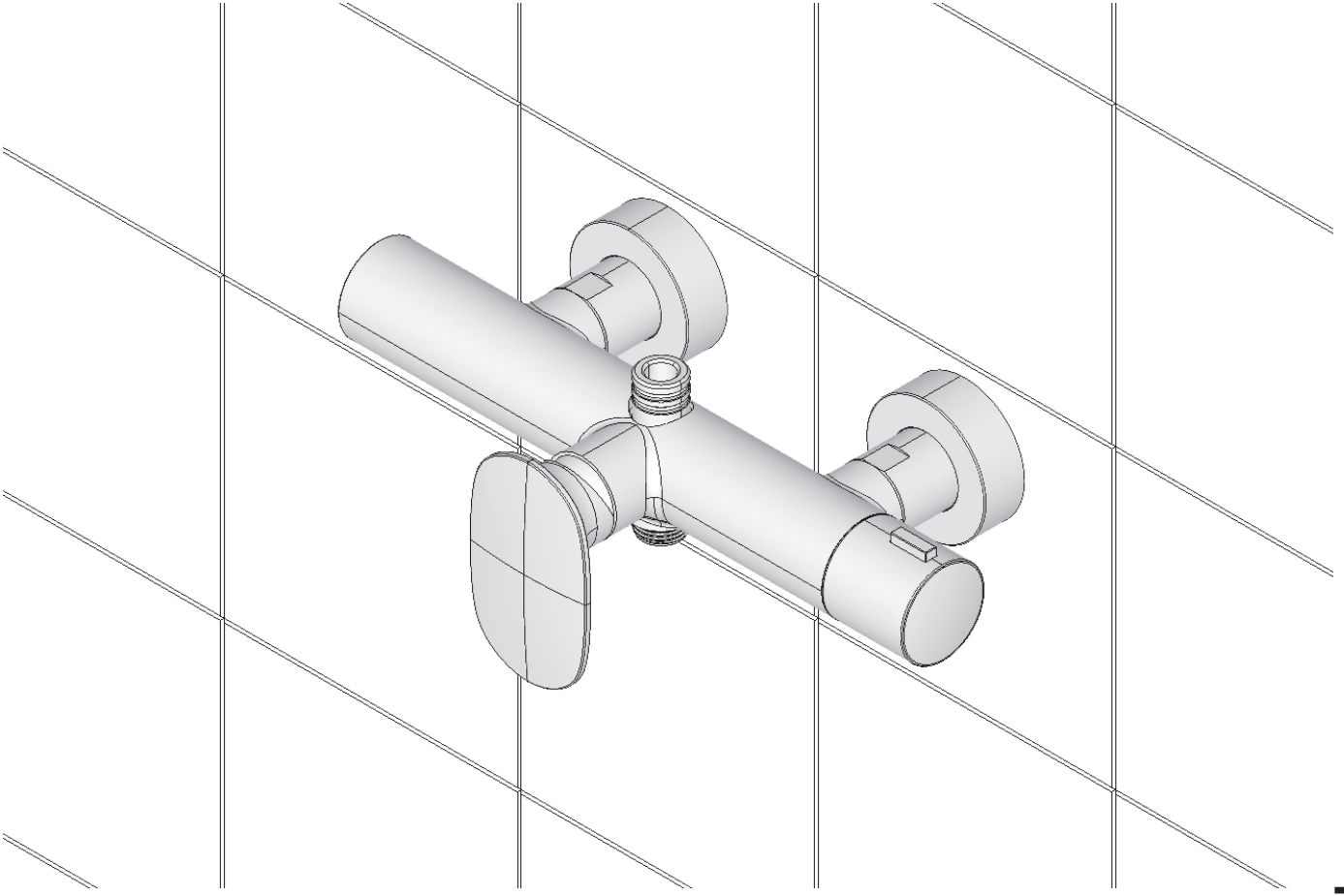

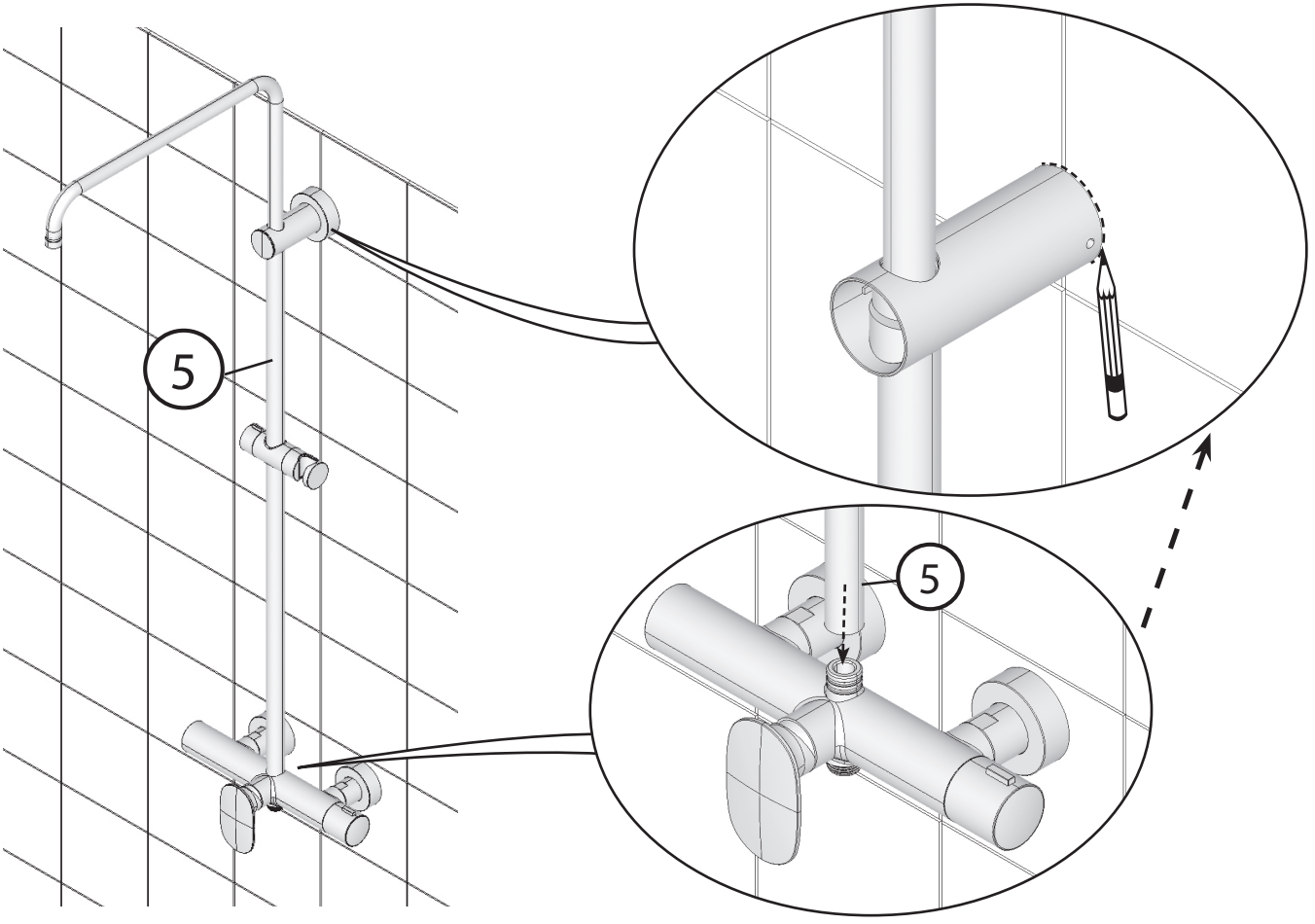
5
5

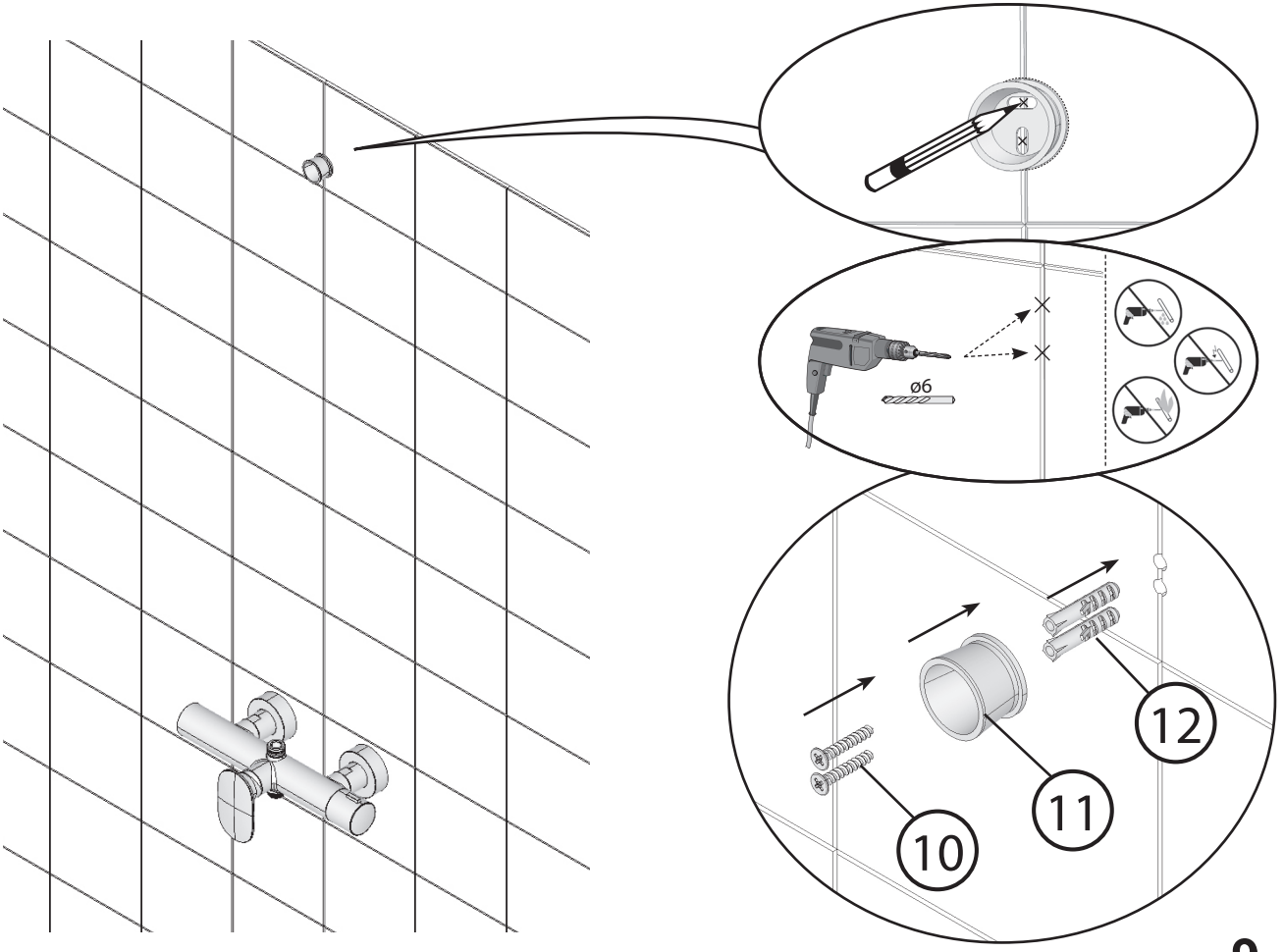
ø6
10
11
12

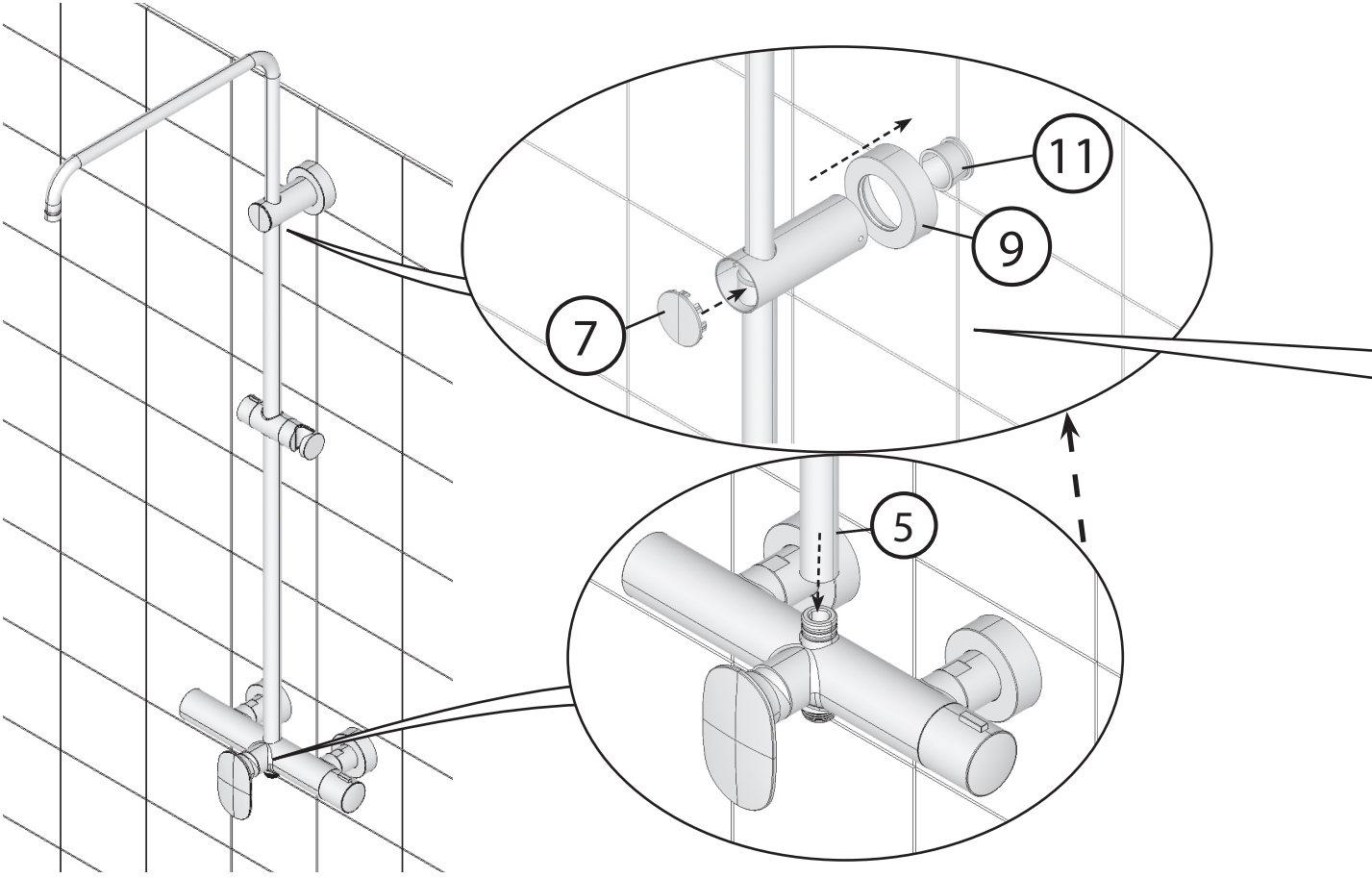
11
9
7
5

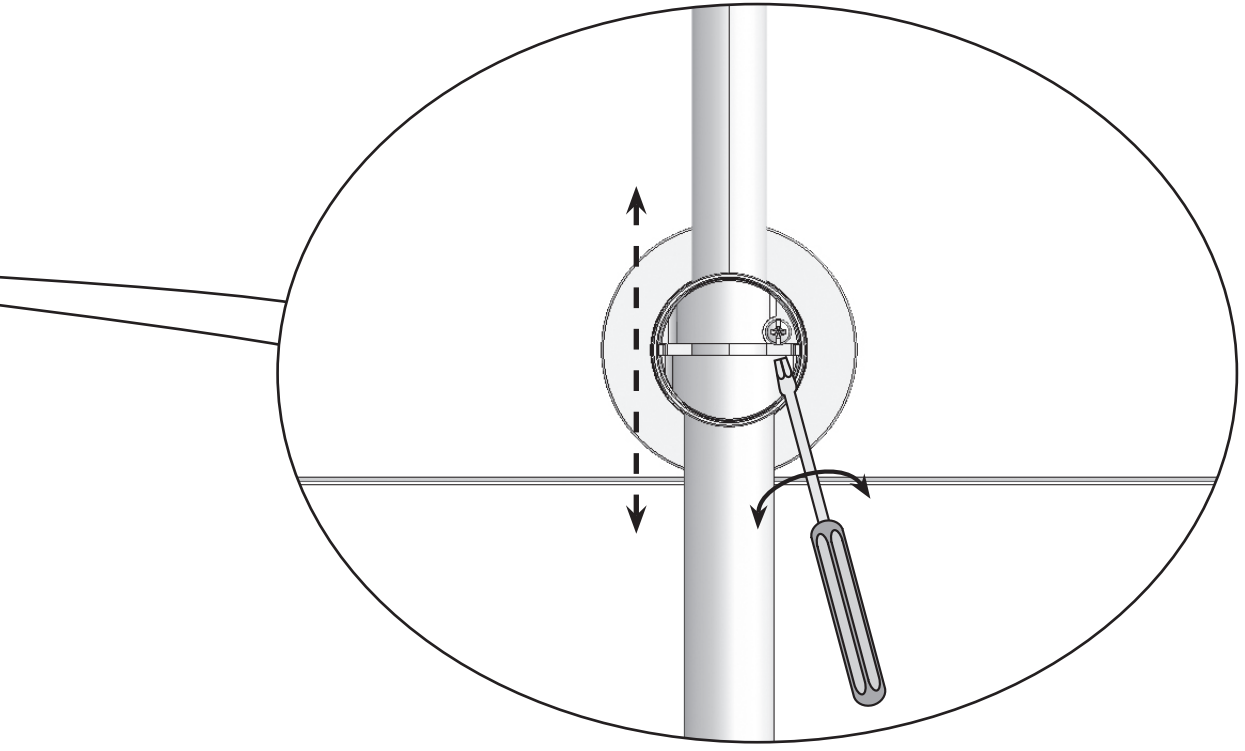

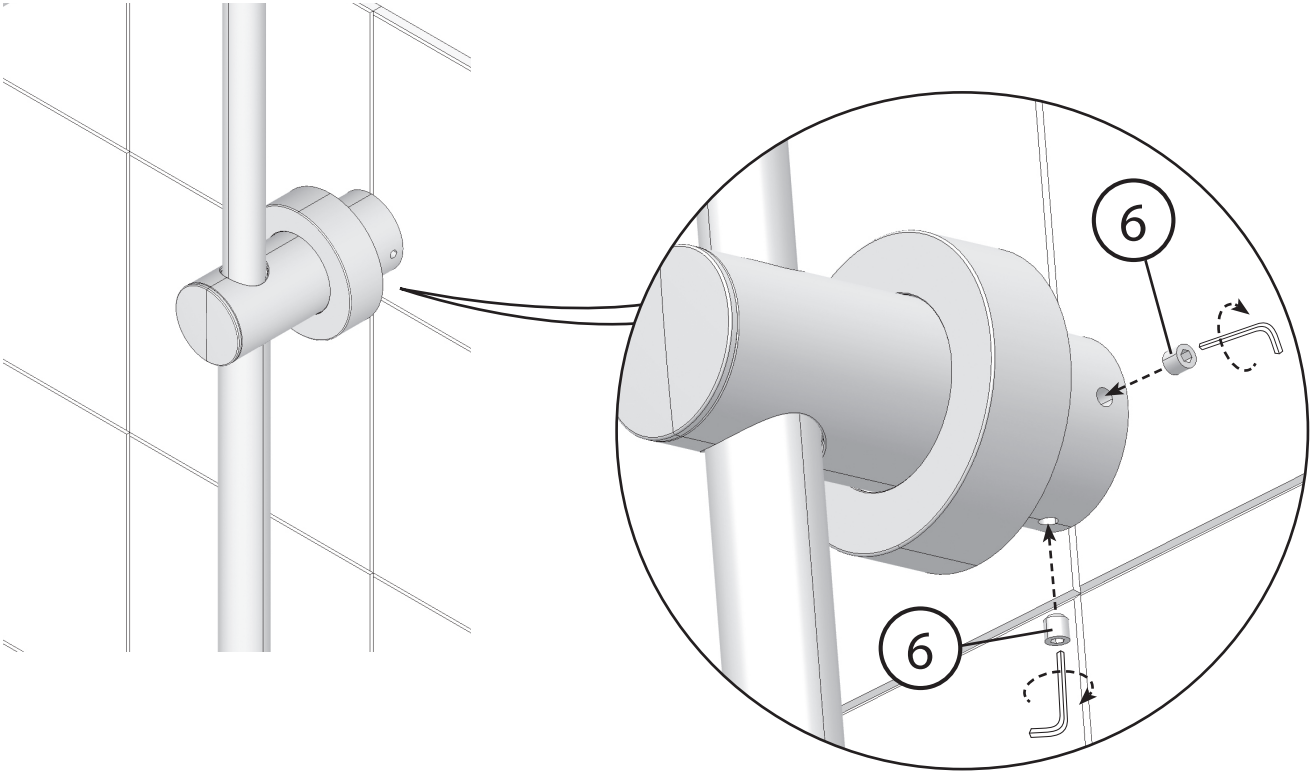
6
6

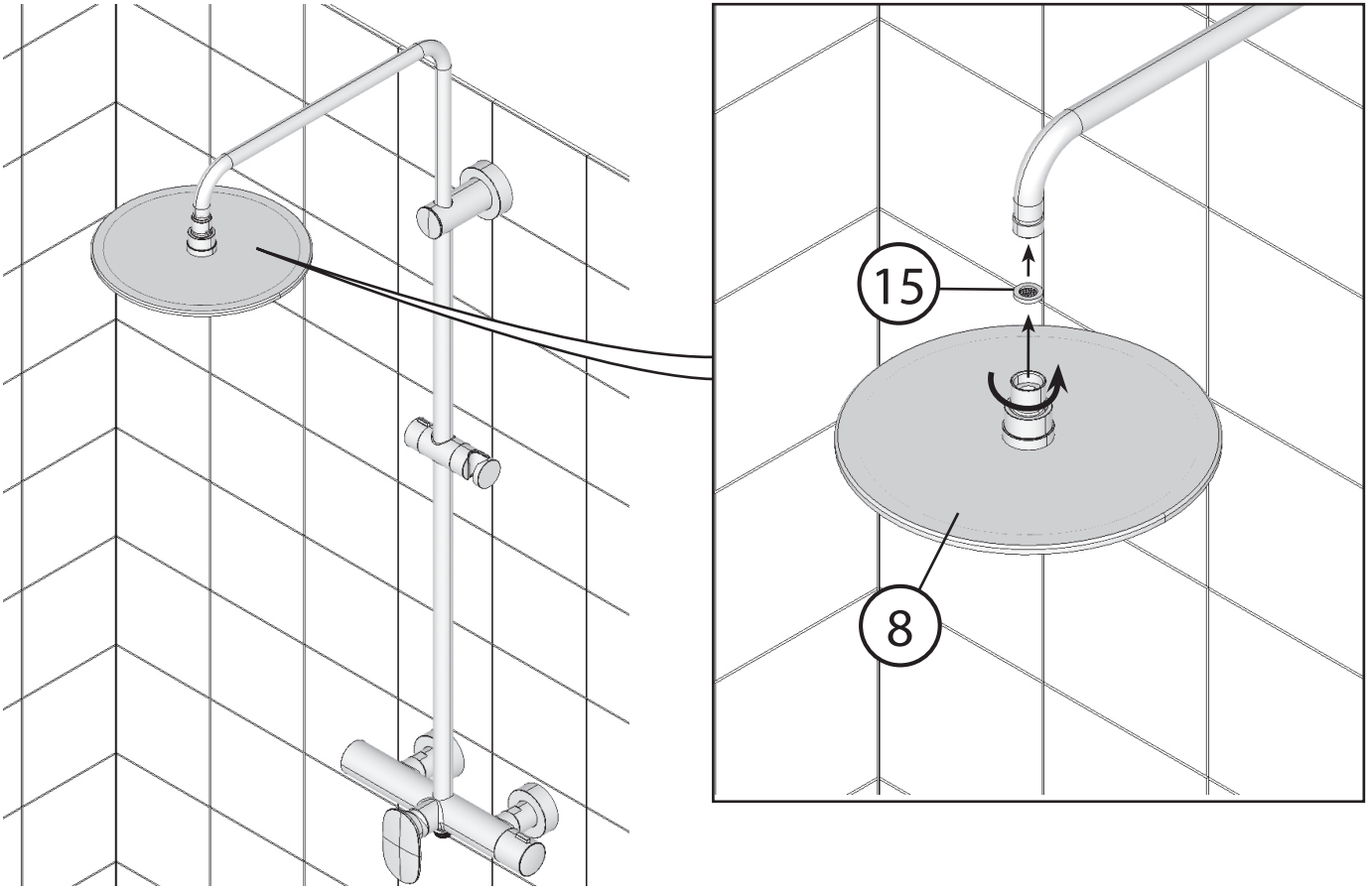
15
8

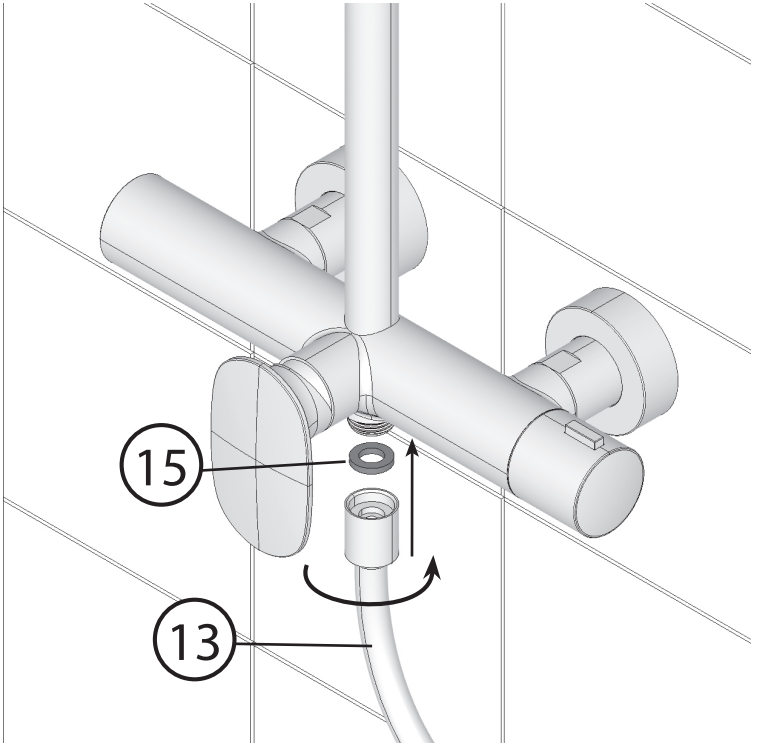
15
13

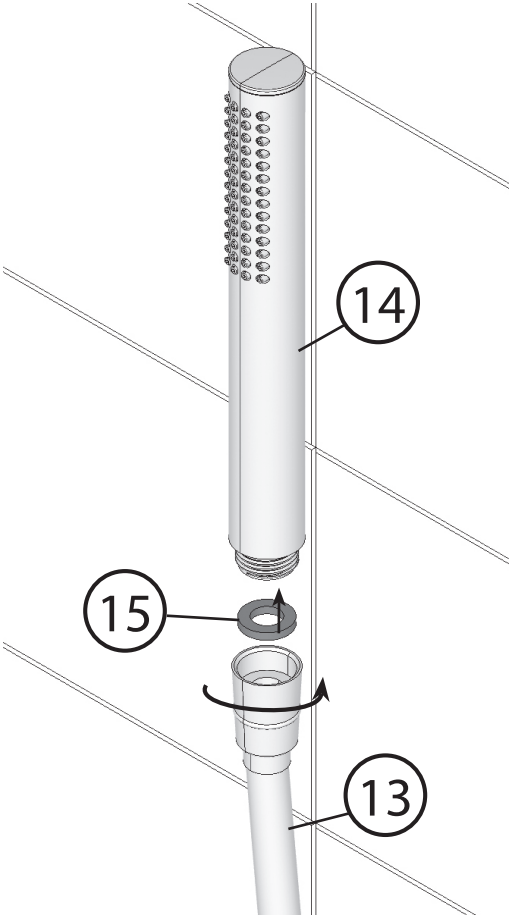
14
15
13

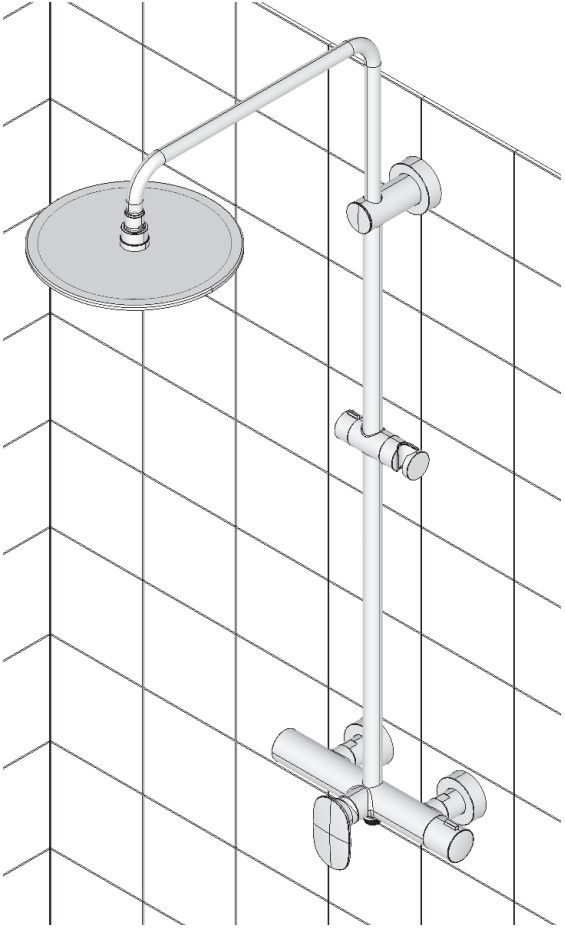

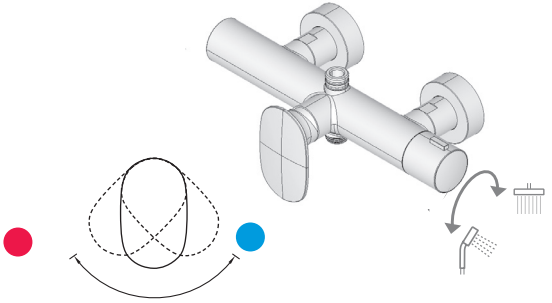

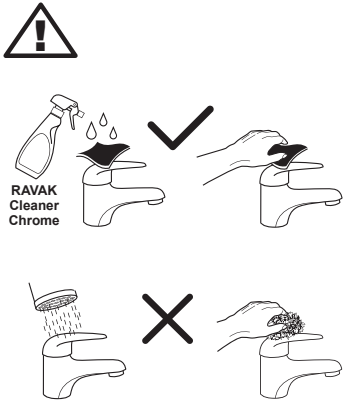
RAVAK
Cleaner
Chrome

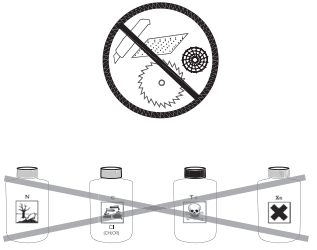

CZ RAVAK a.s., Obecnická 285, 261 01 Příbram, Czech Republic
PL RAVAK POLSKA S.A., 05-825 Grodzisk Mazowiecki, ul. Radziejowicka 124, Kałęczyn, Polska
HU RAVAK Hungary Kft., Mester utca 1, 2143 Kistarcsa, Hungary
SK DC RAVAK SLOVAKIA s.r.o., Einsteinova 11, 851 01 Bratislava, Slovakia
DE RAVAK GmbH, Alexanderstrasse 58, 45472 Mülheim an der Ruhr, Germany
RO RAVAK ROM s.r.l., 23 August nr.75, 070000 Buftea , Romania
UA RAVAK Україна, вул. Дніпровська набережна, 21, Київ, 02081, Ukraine
TN Ravak Tunisia, Megrine Center - RDC B5, 58, avenue Habib Bourguiba, Megrine, Tunisia, SIA DC
LT, LV, EE RAVAK BALTIC, Butrimoniu 5, Kaunas LT 50203, Lithuania
UAE R A V A K Sanitary Trading, Zarooni Building, Al Mararr, P.O. BOX 127317, Dubai, U.A.E. .
RU ООО «РАВАК РУС», Старопетровский проезд, д. 7а, строение 1, 2-й этаж, 125130, г. Москва, Россия

ravak®

RAVAK a.s., Obecnická 285, 261 01 Příbram I
tel.: +420 318 427 200, 318 427 111 fax: +420 318 427 269
e-mail: info@ravak.cz, **www.ravak.com**

Výrobce si vyhrazuje právo změny ceny, technických parametrů, či dalších skutečností bez předchozího upozornění a nenese odpovědnost za tiskové chyby.

Version: 19092024