# 29 078 001 **BAUEDGE EGYKAROS ZUHANYCSAPTELEP 1/2"**

**TERMÉKLEÍRÁS**

- Szín: króm
- Fém fogantyú
- falba építhető kivitel
- az alábbiakból áll:
- készreszerelő készlet
- beépítőkészlet fali zuhanycsaptelephez
- GROHE SmoothControl 46 mm kerámia kartus
- GROHE LongLife felületkezelés
- állítható mennyiségkorlátozó
- rozetta- és szeleptömítés
- opcionálisan beépíthető hőfokhatároló 46 375
- professional verzió

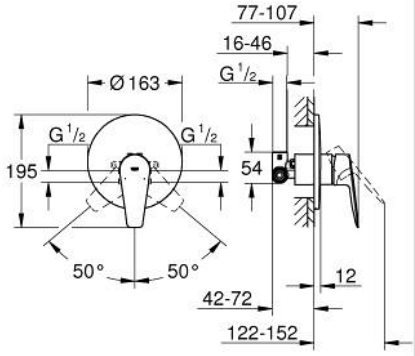


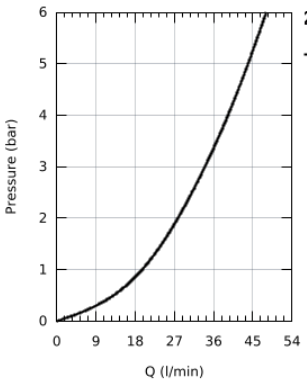


| bar | 1 | 2 | 3 | 4 | 5 | 6 |
|---|---|---|---|---|---|---|
| l/min | 19.6 | 27.8 | 34.0 | 39.3 | 43.9 | 48.1 |

# 29 078 001 **BAUEDGE EGYKAROS ZUHANYCSAPTELEP 1/2"**

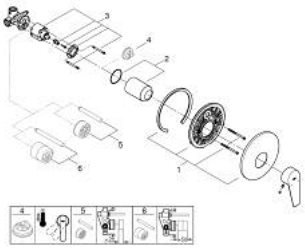

**ALKATRÉSZEK** , szeptember 2018 – now

1: Rozetta (Cikkszám 46904000)

2: Kupak (Cikkszám 09038000)

3: Kartus (keverő) (Cikkszám 46048000)

4: Hőmérséklet-határoló (Cikkszám 46375000)*

5: Hosszabbító készlet (Cikkszám 46191000)*

6: Hosszabbító készlet (Cikkszám 46343000)*

* Opcionális kiegészítők