Cég név:
Készítette:
Telefon:

Dátum: 2017.03.07.

Leírás	Érték
Általános információk:	
Terméknév:	JP 5 B-A-CVBP
Cikkszám::	46511002
EAN szám::	5700390462345
Technikai:	
Tényleges számított térfogatáram:	3.24 m3/h
Szivattyú eredő emelőmagassága:	19.79 m
Max. emelőmagasság:	40 m
Tengelytömítés kódja. 1: Típus 2: Forgó tömítő felület 3: állórész 4: másodlagos tömítés:	CVBP
Minősítés az adattáblán:	CE,EAC
Jelleggörbe tűrése:	ISO9906:2012 3B
Szivattyú kivitele:	B
Model:	E
Ejektorszelep:	igen
Szerkezeti anyagok:	
Szivattyúház:	Rozsdamentes acél
	EN 1.4301
	AISI 304
Járókerék:	Rozsdamentes acél
	DIN W.-Nr. 1.4301
	AISI 304
Anyagkód:	A
Telepítés:	
Megengedett hőmérséklettartomány:	0 .. 40 °C
Maximális üzemi nyomás:	6 bar
Szivattyú szívócsonk:	G1
Szivattyú nyomócsonkja:	G1
Folyadék:	
Szivattyúzott közeg:	Tiszta víz
Folyadékhőmérséklet tartomány:	1 .. 40 °C
Q_OpFluidTemp:	20 °C
Sűrűség:	998.2 kg/m³
Elektromos adatok:	
Bevitt teljesítmény - P1:	850 W
C üzemi:	20 µF
Hálozati frekvencia:	50 Hz
Névleges feszültség:	1 x 220-240 V
Névleges áramfelvétel:	3.8 A
Kondenzátor mérete - üzemi:	20 µF/400 V
Védettségi osztály (IEC 34-5):	IP44
Szigetelési osztály (IEC 85):	F
Kábelcsatlakozó típusa:	SCHUKO
Kábel:	Y
Vezérlés:	
Presscontrol:	presscontrol nélkül
Ki/be-kapcsoló:	ki/be kapcsoló beépítve
Egyéb:	
Nettó tömeg:	12 kg
Össztömeg:	13 kg
Szállítási méret:	0.026 m3

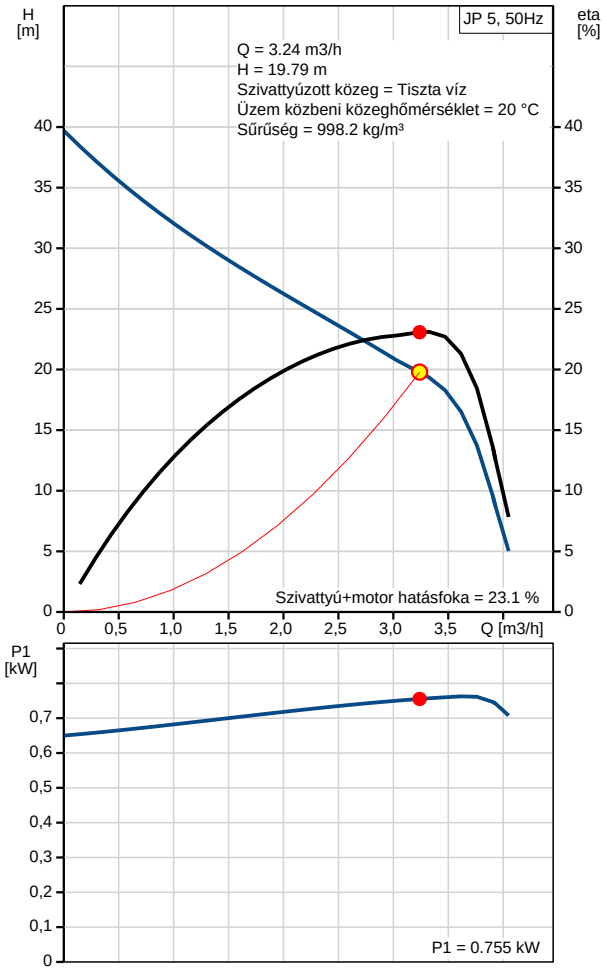

Cég név:
Készítette:
Telefon:

Dátum: 2017.03.07.

46511002 JP 5 50 Hz

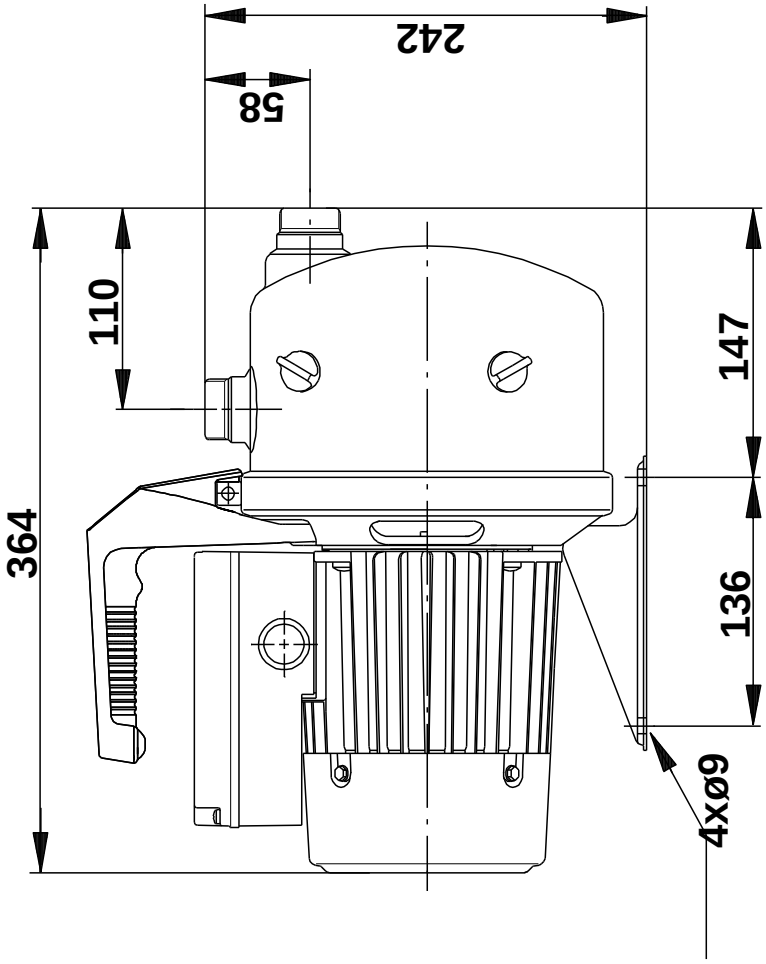

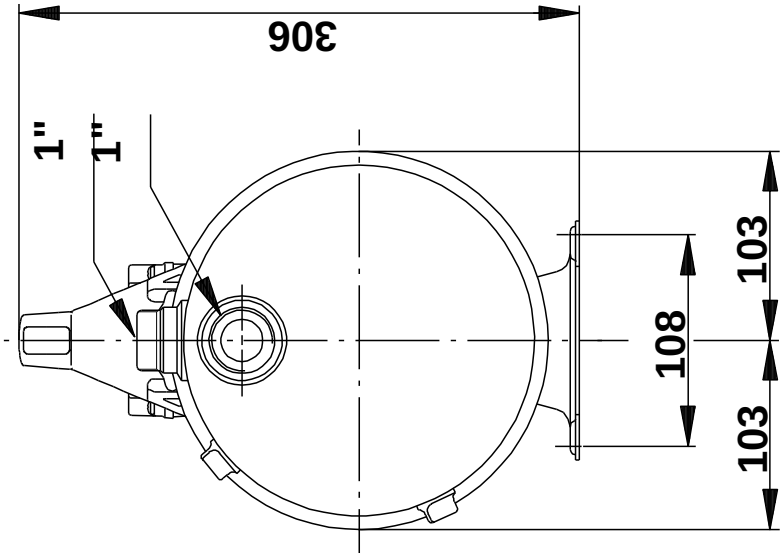

Megjegyzés! Minden méret [mm]-ben, amennyiben nincs más jelölve.